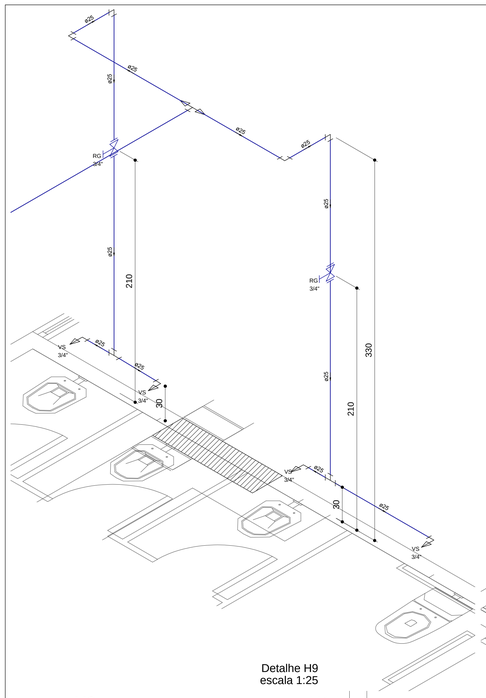

Detalhe H9
escala 1:25

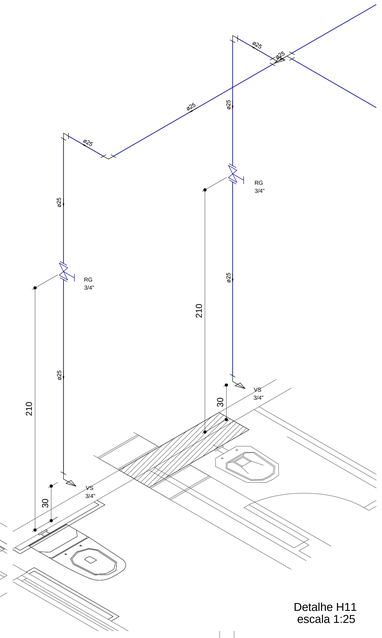

Detalhe H11
escala 1:25

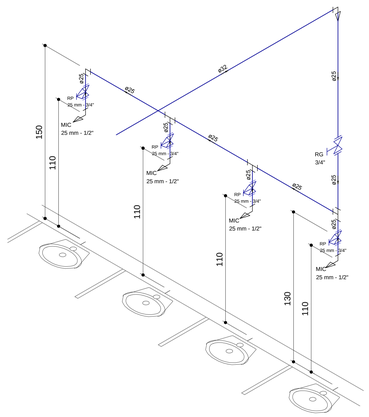

Detalhe H13
escala 1:25

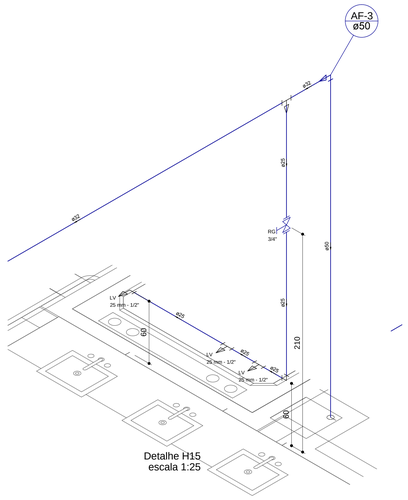

Detalhe H15
escala 1:25

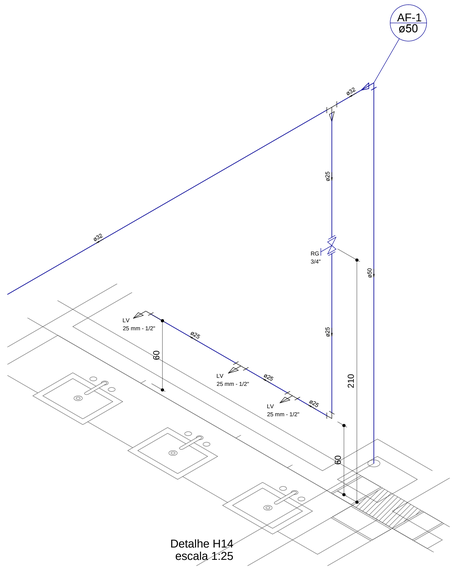

Detalhe H14
escala 1:25

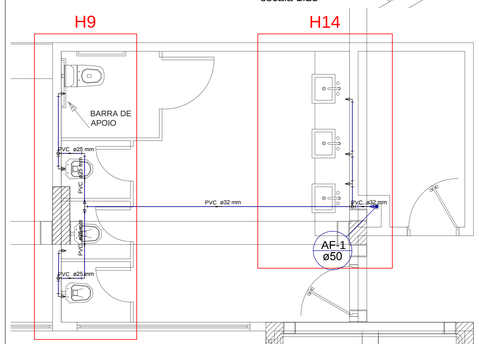

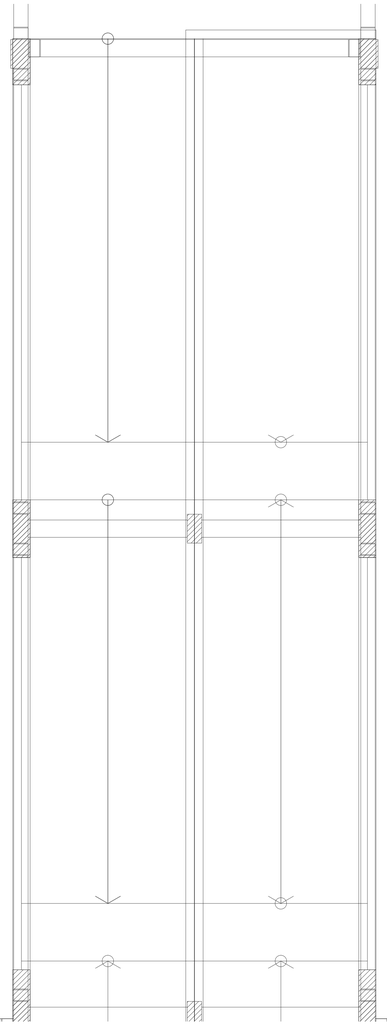

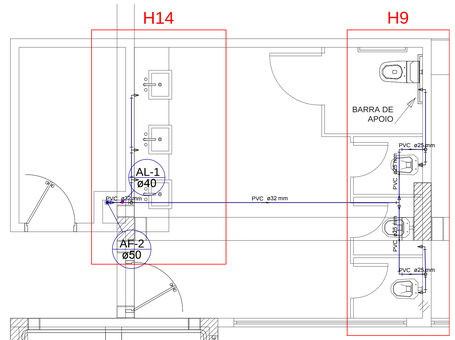

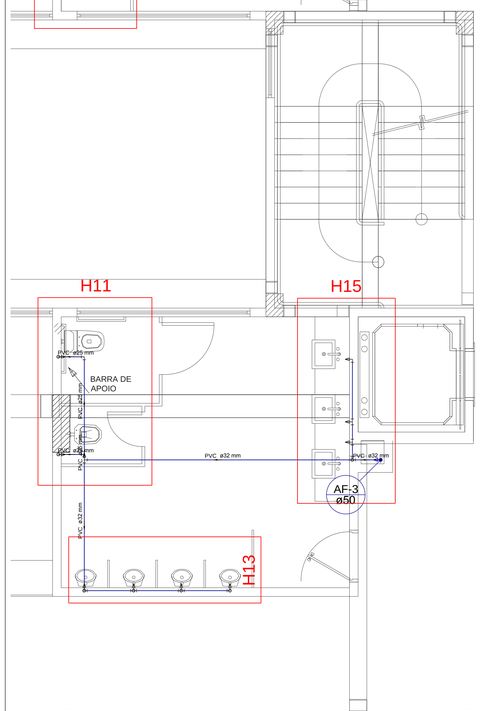

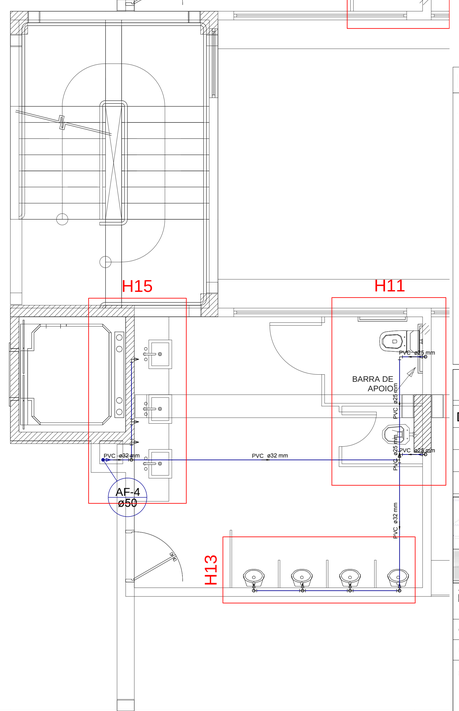

PLANTA BAIXA - ÁGUA FRIA PAVIMENTO 02
escala 1:50

Relação da altura dos pontos hidráulicos em relação ao piso acabado		
TJ	Torneira de Jardim	0,55m
CH	Chuveiro	2,10m
LV	Lavatório de coluna	0,60m
PIA	Pia de cozinha	0,60m
TLR	Tanque de lavar	1,10m
VS	Vaso Sanitário com caixa acoplada	0,20m
VD	Válvula de descarga	1,10m
RP	Registro de Pressão	1,10m
RG	Registro de gaveta c/canopla cromada	2,10m
DH	Ducha Higiênica	0,50m

Legenda	
	Registro bruto gaveta ABNT c/PVC soldável - RG

Legenda das indicações	
LV	Lavatório com Te de 90° - 25 mm - 1/2"
MIC	Mictório sinifão,c/Registro de pressão, com joelho de 90° - 25 mm - 1/2"
RG	Registro bruto gaveta ABNT c/PVC soldável - 3/4"
VS	Vaso sanitário com caixa acoplada - 3/4"

NOTAS:

- TODAS AS TUBULAÇÕES, QUANDO NÃO INDICADAS, PASSAM SOB O PISO;
- UTILIZAR SAÍDA DA BACIA SANITÁRIA EM CURVA EM PVC BRANCO MARCA TIGRE OU SIMILAR;
- TODAS AS TUBULAÇÕES DE ESGOTO SERÃO FEITAS COM PVC BRANCO, MARCA TIGRE OU SIMILAR;
- TODAS AS TUBULAÇÕS DE ÁGUA FRIA SERÃO FEITAS COM PVC MARROM, MARCA TIGRE OU SIMILAR;
- DECLIVIDADE DOS TUBOS DE ESGOTO E ÁGUAS PLUVIAIS, DO TÉRREO SERÁ DE 1%, EXCETO ONDE INDICADO;
- DECLIVIDADE DOS RAMAIS DE ESGOTO COM 2%;
- UNIDADES DOS DETALHES: CENTIMETRO (cm);
- OS MODELOS OU FABRICANTES CITADOS SERVEM APENAS COMO REFERÊNCIA NO ATO DA COMPRA;

ALTERAÇÃO DE PROJETO

DATA	ASSUNTO

Renan S. Almeida
engenheiro civil
engenheiro de segurança do trabalho
(66) 9680 - 1449
eng.renanalmeida@gmail.com

ASSUNTO
PROJETO HIDROSSANITÁRIO: rede de água fria, detalhes isométricos

FOLHA
03/05

OBRA	Paço Municipal de Sorriso	DATA	OUT/2014
LOCAL DA OBRA	Novo Centro Administrativo - Sorriso/MT	ESCALA	Indicada

RESPONSÁVEL TÉCNICO PELO PROJETO
RENAN SOUZA DE ALMEIDA
Engenheiro Civil
CREA: 120993736-0

PROPRIETÁRIO
PÔR DO SOL URBANIZAÇÕES LTDA
CNPJ.: 07.707.537/0001-35

NÃO É PERMITIDO COPIAR, ALTERAR OU MODIFICAR ESTE PROJETO SEM AUTORIZAÇÃO.
LEI DE DIREITOS AUTORAIS Nº 9.610/98

PMS_HID_PE_F03.05_R00.dwg