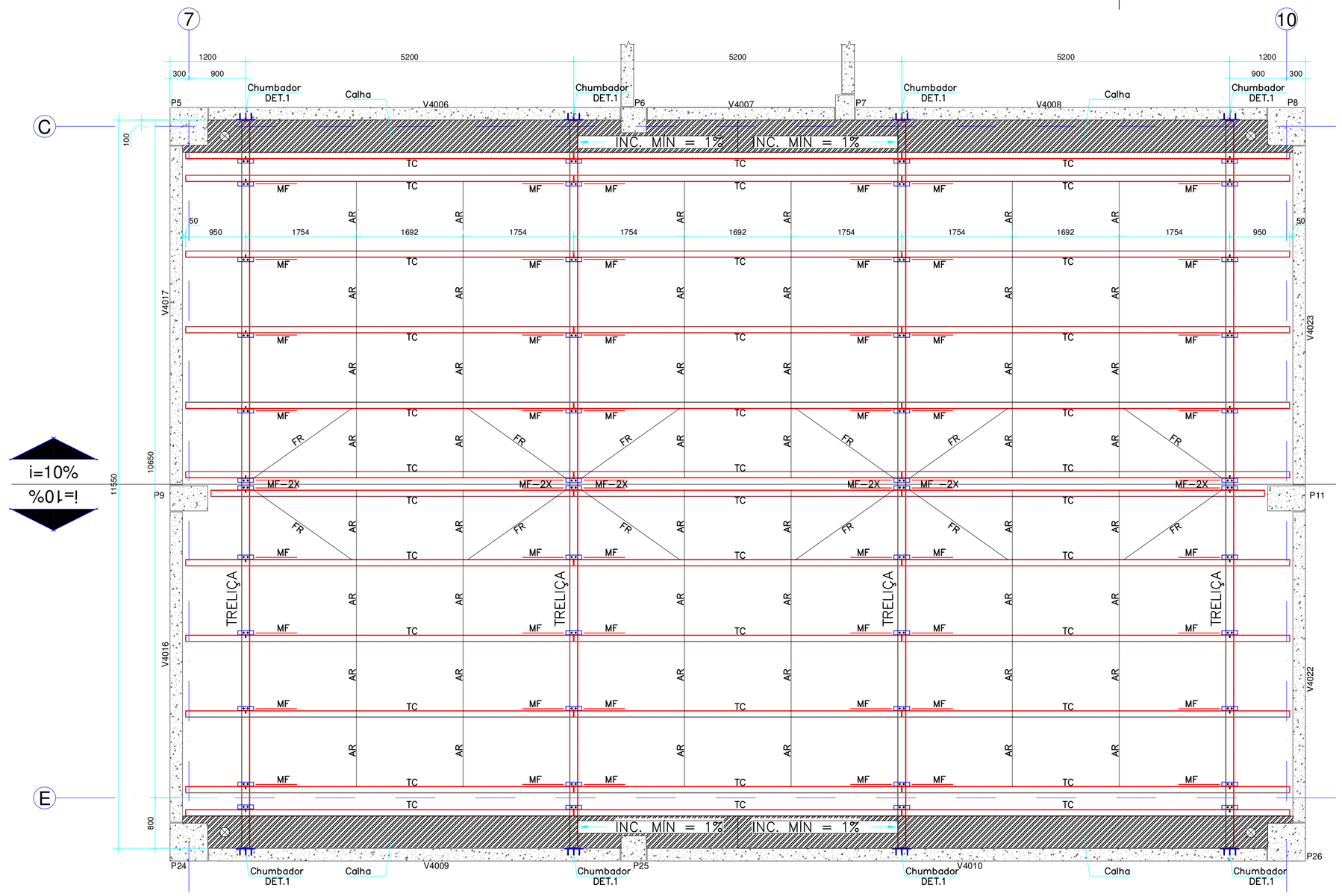

PLANTA DE COBERTURA
1:50

DET.1
Ligação da treliça com a viga
1:15

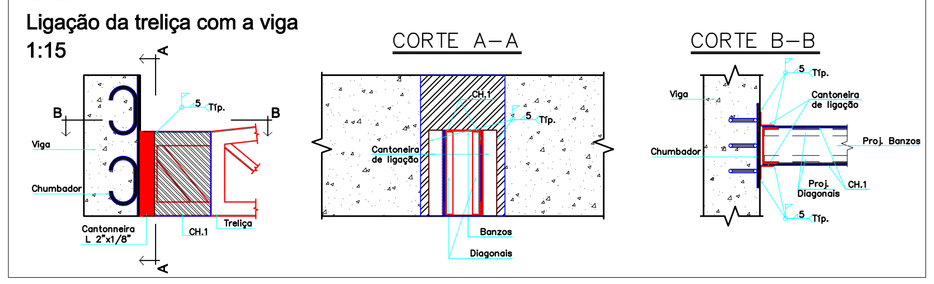

CHUMBADORES - 8X
1:10

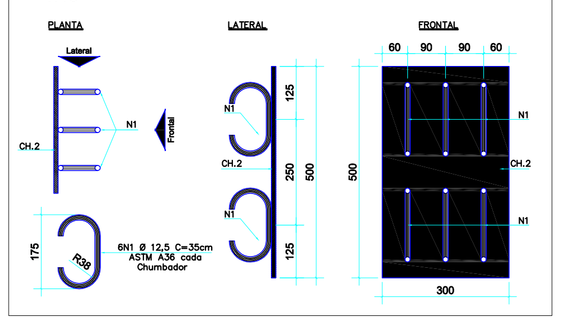

RESUMO DE MATERIAIS						
PEÇA	PERFIL	QUANTID.	Compr. Unitário (m)	Compr. Total (m)	Peso/ metro (kg/m)	Peso Total (kg)
TRELIÇAS						
Banzos	U 127x 50 x 3,00mm	1	Variável	97.60	5.35	522.1t
Diagonais e Montantes	L - 1" x 1/8"	328	Variável	222.10	2.30	510.8t
					Sub. Total	1032.9t
TERÇAS, MÃO-FRANCEAS, FRECHAIS E AGULHAS RÍGIDAS						
TC - Terças de Cobertura	Ue - 100 x 50 x 17 x 2,66mm	36	Variável	210.00	4.90	1029.0t
MF - Mão-francesa	L - 2" x 1/8"	60	Variável	55.00	2.55	140.2t
FR - Frechais	Barra Redonda Ø 3/8"	12	Variável	22.84	0.65	14.8t
AR - Agulhas Rígidas	L - 50 x 50 x 1,9mm	48	Variável	56.30	1.49	83.8t
					Sub. Total	1267.9t
CHAPAS E OUTROS						
CH.1	Ch. Simples - 450 x 305 x 6,3mm	16	0.08	Área (m²)	49.50kg/m²	59.4t
CH.2	Ch. Simples - 450 x 305 x 6,3mm	8	0.15	Área (m²)	78.50kg/m²	94.2t
CH.3	Ch. Simples - 100 x 50 x 3mm	370	0.01	Área (m²)	23.55kg/m²	43.5t
SP.1	L - 137 x 70 x 6,3mm	59	0.25	14.75	10.25	604.7t
SP.2	L - 2" x 1/8"	40	0.35	13.88	2.30	31.9t
N1	Barra Redonda Ø 1/2"	48	0.35	16.66	1.00	16.6t
					Sub. Total	850.5t
					TOTAL (Kg)	3.151.47

DET. TÍPICO I
Mão-francesa
1:25

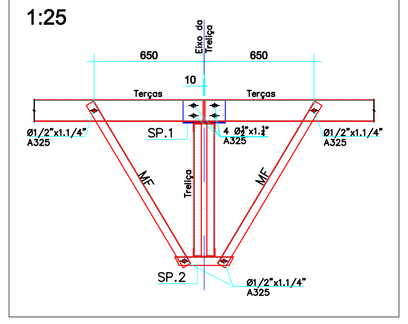

NOTAS GERAIS:
1) Especificação de Material : Aço laminado ASTM A 36.
Aço dobrado : AST A36

2) As cotas estão expressas em centímetros e os níveis em metros.

3) Cálculo e detalhamento das peças metálicas de acordo com a norma NBR 8800.

4) Soldar as peças em todo o contorno de contato. A altura do filete de solda é igual a espessura da chapa mais fina. As soldas deverão ser executadas e inspecionadas conforme AWS D1.1, última edição.

5) Os quantitativos da lista de materiais são baseados nos comprimento teóricos das peças e não incluem elementos de ligação e outros materiais de consumo. A responsabilidade pelo quantitativo será do fabricante.

6) Garantir adequado controle de qualidade e rígidos limites de tolerância da variabilidade das medidas dos elementos.

7) O presente projeto de estrutura metálicas tem por finalidade a concepção estrutural e dimensionamento dos elements principais da estrutura e deve ser complementado com projeto de detalhamento e montagem a cargo da empresa fabricante responsável pela sua execução.

8) A fabricação e montagem das estruturas deverão estar de acordo com as recomendações do projeto estrutural além das normas brasileiras NBR 8800 e NBR 14762.

9) Preparo e Pintura da Superfície:
Tratamento da superfície com jateamento comercial executado em granalha de aço SA 2.1/2 - NBR 7348.

Aplicação de 02 demãos de pintura com 100mc de espessura na película seca de fundo, base epóxi, rico em zinco, bi-componente poliamida.

A cor da pintura final a ser utilizada para todas as estruturas metálicas será definida pela arquitetura, Pintura tipo esmalte sintético em duas ou mais demãos, sobre o tratamento aplicado acima. Espessura final de 100microns.

NORMATIZAÇÃO:

NBR 6118 - Projeto de estruturas de concreto - procedimento - 21/05/2007 -

NBR 6120 - Cargas para o cálculo de estruturas de edificações - 30/11/1980 - versão corrígida: 30/04/2000 -

NBR 6123 - Forças devidas ao vento em edificações - 30/06/1988 - versão corrígida: 30/12/1990 -

NBR 8800 - Projeto de Estrutura de Aço e de Estrutura Mista de Aço e Concreto de Edifícios.

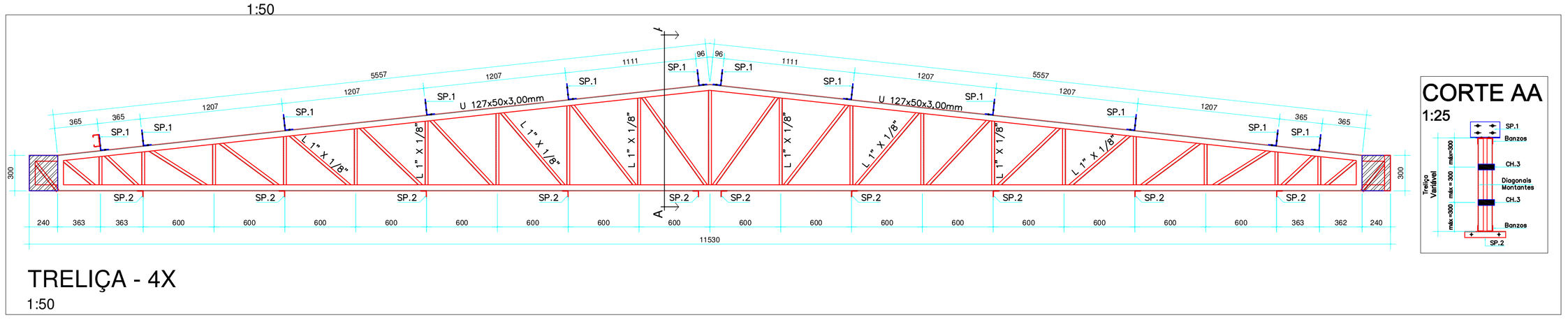

TRELIÇA - 4X
1:50

CORTE AA
1:25

SP.1 - 48x
Suportes de Terça
1:10

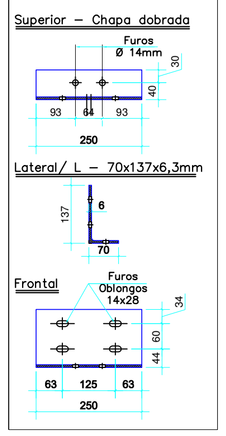

SP.2 - 40x
Suportes de Mão-Francesa
1:10

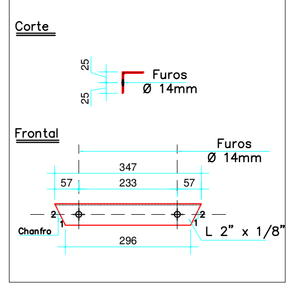

CH.1 - 16x
Ch. Simples - 250x300x6,3mm
1:10

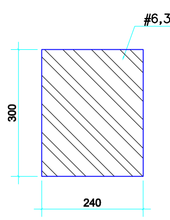

*Chapa de Enrijecimento das treliças

CH.2 - 8X
Ch. Simples - 300x500x10mm
1:10

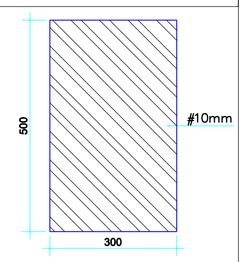

*Chapa de Enrijecimento das treliças

CH.3 - 370x
Ch. Simples - 100x50x3mm
1:5

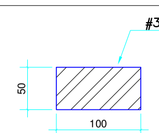

*Chapa de travamento das diagonais e montantes

PERFIS UTILIZADOS
1:10

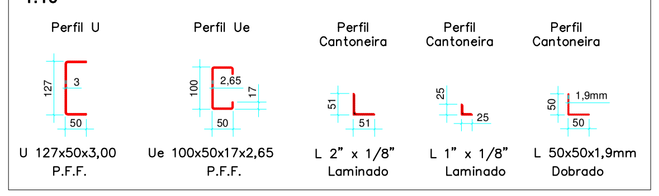

CALHA 1 - 1x
Chapa Galv. #0,95mm
Corte 840 x 35200 mm
1:10

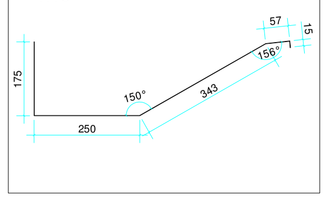

Desig.	Ref.	Descrição	Data
	-		
	-		
01	-	Detalhamento das Calhas	07/01/2015
00	-	Liberação inicial da prancha	21/11/2014

MARQUEZIN PROJETOS ESTRUTURAIS E CONSULTORIA
FONE (43) 3029-1870 (43) 9914-1870
e-mail marquezin@marquezin.com.br
Londrina-PR

PÔR DO SOL URBANIZAÇÕES

OBRA: CAMARA DE VEREADORES

CLIENTE: POR DO SOL URBANIZAÇÕES LTDA

LOCAL DA OBRA: NOVO CENTRO ADMINISTRATIVO SORRISO - MT

CONTEÚDO: PROJETO BÁSICO

ESTRUTURA METÁLICA DA PREFEITURA

COORDENAÇÃO E DIRETOR: ENGº FÁBIO M. MARQUEZIN CREA-PR 33.340/D

GERENCIAMENTO E PROJETO: ENGº LEANDRO CESAR OLIVEIRA CREA 5062919466

REVISÃO: 00

ARQUIVO: EM_Prefeitura_1001_R00.dwg

PRANCHA: 1001

FORMATO A1 (594 x 841)